ПРИМЕНЕНИЕ МАЛОРАЗМЕРНОГО ИНСТРУМЕНТА

ИНСТРУМЕНТЫ ДЛЯ АВТОМАТИЧЕСКИХ ТОКАРНЫХ СТАНКОВ (ДЛЯ НАРУЖНОГО ТОЧЕНИЯ И РАСТАЧИВАНИЯ)

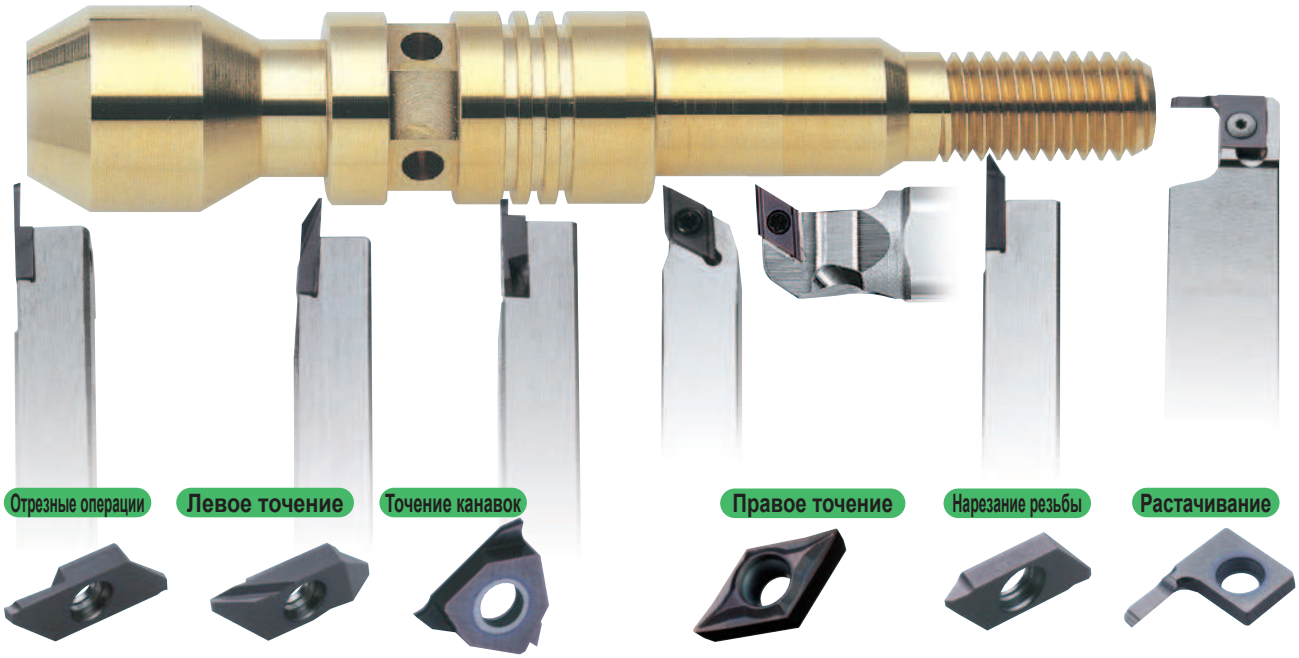

Стружколом SMG

Отрицательный допуск углового радиуса

- Подходит для обработки прецизионных деталей, зачастую требующих отрицательных допусков размеров.
- В обозначении пластины указана дополнительно буква "M", означающая отрицательный допуск углового радиуса пластины.
- Значение углового радиуса указано на пластине для лучшего распознания.

Комбинация изогнутой острой режущей кромки и выпуклого стружколома обеспечивает эффективное стружколомание.

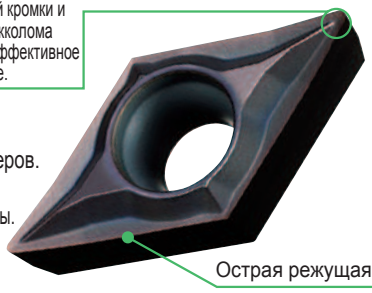

Допуск углового радиуса

Стружколом SMG	Класс E
Re $^{0}_{-0.05}$ мм	Re $^{0}_{-0.02}$ мм
(СМП G-класса Re ±0.10 мм)	

Отрезные операции

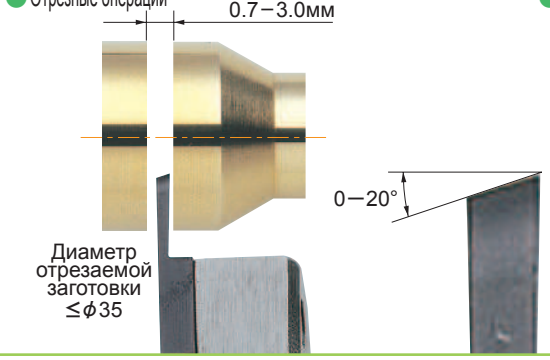

Левое точение

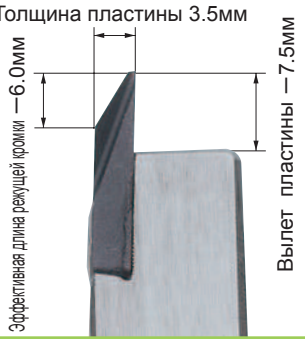

Нарезание резьбы

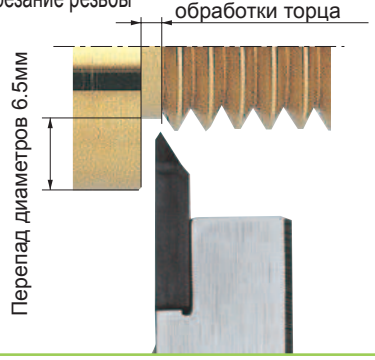

Механизм обратного крепления

Конструкция винта с возможностью прямого и обратного крепления.

Точение канавок

- 3-х гранная
- Ширина канавки 0.3−3.0мм
- Возможность продольного точения

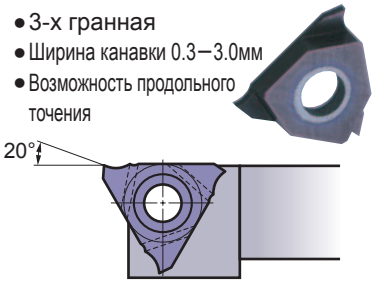

Правое точение

- Класс точности пластин по ISO E
- Большое разнообразие СМП с малыми угловыми радиусами.
- Главный передний угол 30°